Uninterruptive Ink Supply System

UISS-12 操作手册

MIMAKI

介绍

非常感谢您购买连续式供墨系统“UISS-12”（以下简称为：设备）。
请仔细阅读本手册，尤其是内页有关您安全、高效使用本设备的注意事项。

1．有关本设备

本设备能够长时间为 JV3 系列连续供墨。通过各墨盒的自动切换阀作用，可连续使用 3 个墨盒（针对 JV3-S 系列，可使用 4 个墨盒）。如果切换阀被关闭，即使在绘图作业中墨盒也可进行交换。
本设备安装在绘图机的两侧（左单元和右单元）。各单元上有 4 个供墨系统（针对 JV3-S 系列，有 3 个系统）。

2．型号

型号和支持的绘图机如下所示：

型号	支持的绘图机
UISS-12-SP4	JV3-SP 系列 4 色
UISS-12-SP6	JV3-SP 系列 6 色
UISS-12-S6	JV3-S 系列

3．部件名称和功能

部件名称和功能如下所示。

3.1 前部

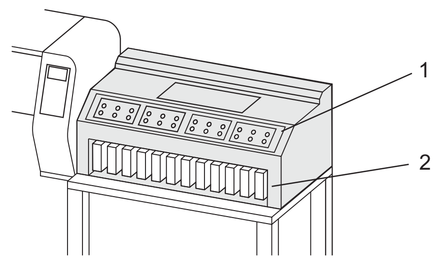

1	显示面板	显示各墨盒的工作状态（3.3 显示面板）
2	墨盒槽	设置专用墨盒。本设备有 12 个墨盒槽

3.2 后部

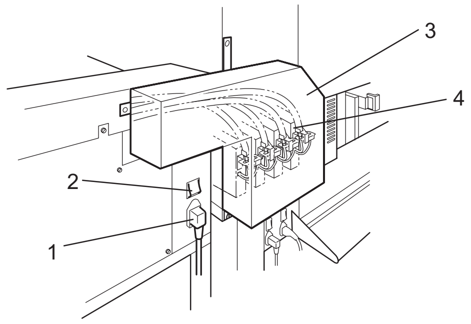

1	交流输入	连接电源线
2	电源开关	设备的主电源。请保持常开。
3	空墨盒罩	用于保护空墨盒。 请勿取下空墨盒罩，维修人员或按维修指示操作除外。
4	空墨盒	设置在绘图机墨水站上以便进行供墨。本设备由绘图机控制。根据型号不同，在空墨盒罩中有 3 或 4 个空墨盒。

3.3 显示面板

此面板显示出 UISS-12-SP4 的型号。
根据型号不同，面板显示也不同。

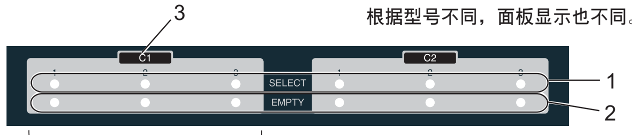

墨盒组中任意墨盒可为 1 个空墨盒供墨。

1	选择指示灯（绿色）	正在供墨的墨盒绿灯点亮。请注意不要将点亮绿灯的墨盒拔出。
2	缺墨指示灯（红色）	闪烁：墨水将尽。 点亮：墨水用尽或墨盒损坏。
3	受墨墨盒指示	显示连接墨盒的空墨盒。

4．墨盒更换

如果缺墨指示灯点亮，则必须尽快更换墨盒。如果无法及时更换墨盒，请不要拔出此墨盒，到新墨盒准备好后再进行更换。

> ⚠ • 请勿将墨盒槽长时间空置。可能会导致设备内墨水凝固等供墨故障。
>
> ⚠ • 如果给空墨盒供墨的所有墨盒（同组内）均墨尽，则绘图动作停止。通常情况下，如果一个墨盒墨尽，通过自动切换至下一个墨盒，绘图动作将继续进行。
>
> ⚠ • 如果新安装的墨盒处于墨将尽状态，则可能导致供墨故障。

< 交换步骤 >

1) 为缺墨指示灯（红色）点亮的墨盒准备同色墨盒。
   • 如果缺墨指示灯闪烁（墨水将尽），则墨盒仍可使用直到墨水用尽。墨盒中无残余墨水时，墨水将自动执行更换。
2) 在确认选择指示灯（绿色）熄灭后，拔出墨盒。
3) 插入新墨盒。

5．绘图机显示

绘图机的显示器以及 RIP 软件表明墨水残量、当前被供给的墨盒。
（参照 JV3 操作手册和 RIP 软件操作手册。）

< 确认本设备中墨盒发生错误时 >

1) 在本地模式下，按下[ENTER]键。
2) 确认 UISS 上发生的错误内容以及墨盒状态。
   （有关错误的详细内容，请参照 JV3 的操作手册。）

例：连接 UISS-12-SP4 时的错误

< LOCAL>
**** mm

↓ ENTER x2

No Cartridge
K - - - - - Y -

→ ∧, ∨ 无墨盒→在 BK1-2，Y3-2 中没有发现墨盒 2

- K - - - - - - - - - -
- - - - - - - Y - - - -

↓ ENTER

INK END
- - M - C - -

→ ∧, ∨ 墨尽→在 M3-1，2，C1-2 中墨尽。

- - - - - - M-M - - -
- C - - - - - - - - - -

6．墨水站安装图

本设备和绘图机的安装图如下所示。

6.1 JV3-SP 系列 <UISS-12-SP4 / UISS-12-SP6>

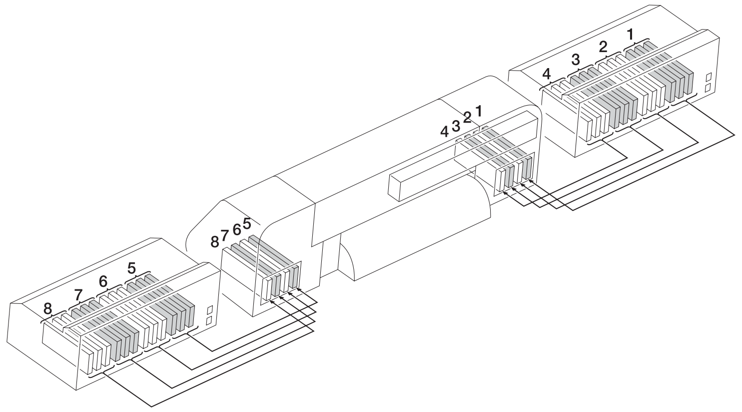

	1	2	3	4	5	6	7	8
UISS-12-SP4	Bk1 黑色	Bk2 黑色	M3 深红色	M4 深红色	C1 青色	C2 青色	Y3 黄色	Y4 黄色
UISS-12-SP6	1 黑色	2 深红色	3 青色	4 黄色	1 亮青色	2 亮深红色	3 清洗液	4 清洗液

6.2 JV3-S 系列 <UISS-12-S6>

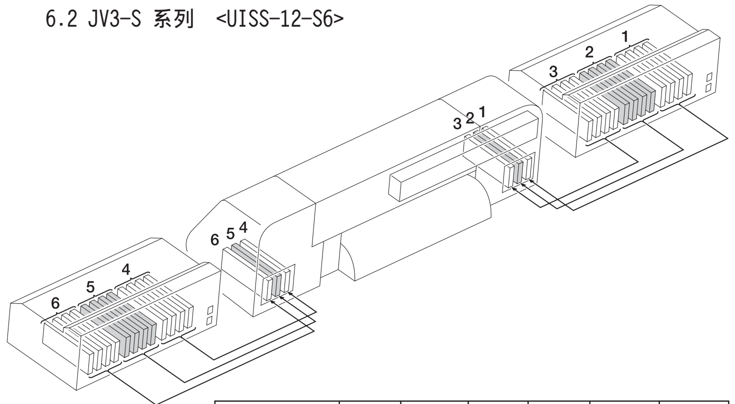

	1	2	3	4	5	6
UISS-12-SP6	1 黑色	2 深红色	3 青色	1 黄色	2 亮青色	3 亮深红色

7．使用 440CC 墨盒时

使用 440CC 墨盒时，请安装 440CC 墨盒护板。

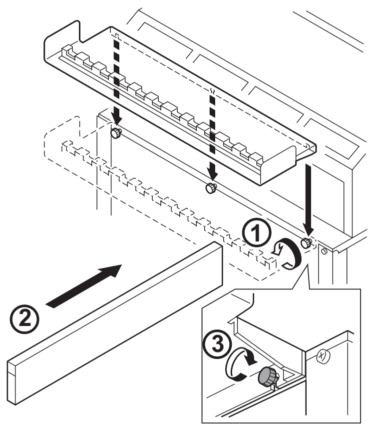

1) 旋松螺钉，放置 440CC 墨盒护板。
2) 在护板上设置 440CC 墨盒并调整位置。
3) 旋紧螺钉。

8．限制内容

安装本设备（UISS）时，“HEAD WASH”（喷嘴清洗）不可。
安装本设备（UISS）时，不可改变墨水设置。
请与经销商联络有关移除本设备以便完成上述操作。

9．故障指南

绘图机显示器上显示“UISS(RIGHT)”或“UISS(LEFT)”，设备不工作。

所有单元的主电源都置于 ON 了吗？
- 没有 → 打开 UISS 的主电源，重新接通绘图机主电源。
- 是 ↓

电源线没有连接到本设备和插座上吗？
- 是 → 安全准确连接电源线。
- 否 ↓

保险丝中断？
- 是 → 确认 / 解决产生原因后，接通保险丝然后重新接通 UISS 和绘图机主电源。
- 否 ↓

联系本地经销商。

无法绘图（无法开始绘图动作）

所有供给空墨盒的墨盒均处于墨尽状态？
- 是 → 更换显示墨尽的墨盒。
- 否 ↓

联系本地经销商。

10．不使用空墨盒时 ...

不使用空墨盒时，将其悬挂于如下图所示的空支架上。
请根据维修人员指示执行此项操作。

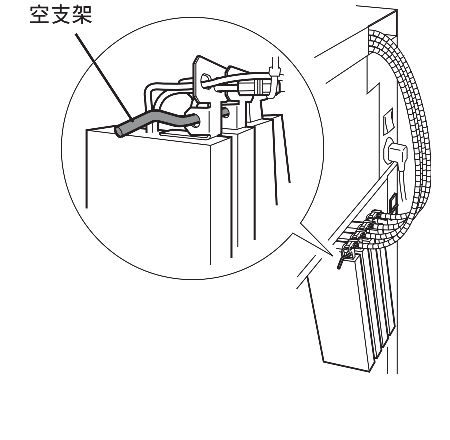

11．规格

型号		UISS-12-SP4 / UISS-12-SP6 / UISS-12-S6
使用环境	可用温度	20ºC 至 35ºC
	相对湿度	35 至 65%Rh （无结露）
安全标准		UL, VCCI-ClassA, FCC-ClassA, CEmarking, CEreport
电源要求		100 - 240V 10%, 50/60Hz
消耗电力		70 VA 以下（各单元）
外形尺寸 (mm)		696(宽) x 626(长) x 1091(高) （各单元，除空墨盒部分）
重量		40 kg （各单元，当墨水没有充填时）

有关安全注意

标志说明

本手册中以标志形式来提示您进行安全操作，避免损坏本设备。

符号 △ 说明存在需要“注意”（包括“危险”、“警告”）的现象。具体注意事项参见符号中标志。（左图所示是触电注意标志。）

符号 ⃠ 说明一种被禁止的动作。具体禁止内容参见符号中标志或符号附近标志。（左图所示是分解禁止标志。）

符号 ● 说明强制执行动作和强制执行指示内容。具体内容详见符号中所示（左图所示是从插座上拔下插头指示。）

警告 / 注意事项

⚠ 警 告

墨水相关

- 本设备所采用的墨水包含有机溶剂。由于墨水具有可燃性，因此请勿在使用本设备时严禁用火。
- 在换气条件恶劣或密闭的房间内使用本设备，请安装有效的换气设备。如果您吸人大量蒸汽并感觉不适时，请立即到空气新鲜的场所并保持温暖和安静状态。然后，尽快向有关医生咨询。
- 如果不慎饮人墨水，请保持其安静并立即送医就诊。请避免让其吞下呕吐物。然后，联络有毒物质管理中心。
- 墨水是有机溶剂。
  如果不慎沾在衣服或皮肤上，请立即用水或中性洗剂冲洗干净。
  如果不慎溅人眼睛中，请立即用大量清水冲洗至少 15 分钟。在这种情况下，也必须清洗眼皮里侧以完全洗净墨水成分。然后，尽快向有关医生咨询。
- 请将墨盒安置在儿童无法触及的场合。

请勿分解或改造本设备。

- 请勿分解或改造本设备主单元和墨盒。分解或改造会导致触电或设备故障。

请勿在过度潮湿的场合使用本设备。

- 请避免在过度潮湿的场合使用本设备。请勿向本设备上洒水。过度潮湿或水可能会导致火灾、触电或设备故障。

异常情况产生

- 如果设备处于异常使用状态下，如设备冒烟、异味等，可能会引起火灾或触电事故。请立即切断电源并将插头从插座上拔下。请首先检查确认设备不再冒烟，并联络就近地区的经销商进行维修。请注意不要擅自修理本设备。

电源和电压

- 请确定在指定规格电源下使用本设备。请根据使用的电源电压来设置电压选择器。为了避免火灾或触电事故，电源线必须插人分离接地的专用插座。

电源线相关

- 请使用随机提供的电源线。
- 请注意不要弄伤、损坏或加工电源线。
  如果将重物放置在电源线上，加热或拔扯，电源线可能破损导致火灾或触电事故。

⚠ 注 意

有关本设备

- 本设备是 JV3 系列的专用设备。
- 本设备不能单侧工作。
- 为了使所有空墨盒通过本设备向打印机供墨，请把所有的空墨盒安装在打印机内。
- 在不使用本设备时，也请把墨盒安置在本设备内。如果不安置墨盒，本设备的针件以及导管内的墨水结块变硬而造成工作障碍。

有关供电

- 请不要关闭电闸，也不要关闭背面的电源开关。如果关闭电源，会导致打印机本体故障，而无法进行正常的定期清洗工作。

调整平衡脚

- 请一定要调整好平衡脚并固定后开始绘图。
  如果不固定就开始绘图将导致本设备摇晃。

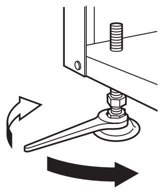

请使用专用墨水

- 请不要使用 JV3 专用之外的墨水。如果使用 JV3 专用之外的墨水，本设备会启动自我保护而使设备无法运转。
- 请不要在其他的打印机上使用 JV3 专用墨水，这样会导致打印机破损。

有关墨盒

- 墨盒从寒冷场所移动到温暖场所时，请在室温环境下放置 3 小时之后再使用。
- 请在安装之前打开墨盒封条。墨盒长时间处于开封状态会影响正常绘图效果或导致无法正常工作。
- 请在暗冷环境下保管墨盒。
- 墨盒开封后请在 3 个月以内使用完毕。
  开封后长时间放置会导致绘图效果恶劣。
- 仅限使用专用墨盒。
- 请不要向墨盒内填注墨水。
- 请不要敲击或激烈摇晃墨盒。否则，会导致墨盒内的墨水泄漏。
- 请不要触摸或弄脏墨盒的基板接点部，否则，会导致基板故障。
- 本设备支持 UL1950 或 UL6950 4.4.8。设置墨盒墨水总量不能超过 5000cc。可设置 440cc 墨盒 9 个和 220cc 墨盒 3 个。
- 墨盒插槽除更换墨盒之外应保持插装墨盒状态。墨盒插槽长时间为插装墨盒会导致供墨不良影响正常绘图效果。

安置场所的注意

⚠ 注 意

日光直射的场所

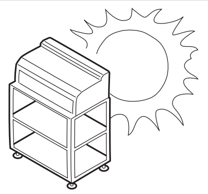

不平稳的场所

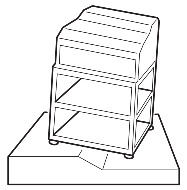

温湿度变化无常的场所

请保持以下的温湿度。
温度：20 ～ 35C
湿度：35 ～ 65%

发生震动的场所

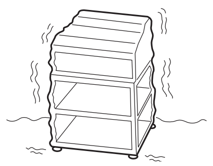

直接受到空调和风吹的场所

带有火源的场所

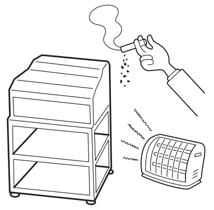

电波干扰自主规制

本设备为信息处理设备等电波干扰自主规制协会(VCCI)所规定标准的 A 级信息技术设备。在家庭等环境中使用本设备时会产生电波干扰。有时会要求用户根据使用环境自主实施电波干扰保护措施。
连接本设备时，如果不使用弊公司所指定连线有可能违反 VCCI 有关规定。请务必使用弊公司所指定连线。

关于电视 / 收音机接收干扰

本使用说明书所涉及产品，在使用时会产生高频波。因此，在不适当的条件下设置或使用本设备时，有可能发生对电视和收音机的接收干扰现象。因此，我们不能保证对特殊的电视 / 收音机正常接收。
如果认为是本设备干扰电视 / 收音机正常接收，请关闭本设备的电源。如果关闭电源后没有发生电波干扰现象，可以认定是本设备的电波干扰。
请按以下顺序或试用以下方法排除电波干扰。

- 改变电视 / 收音机天线方向，把天线放置在不受干扰的位置上。
- 在远离本设备的场所放置电视 / 收音机。
- 请不要与本设备共享电源插座，在其他电源插座上安插电视 / 收音机电源插头。

敬请注意

除御牧高科技股份有限公司承诺的保证规定条款外，对于使用本设备后或不能使用时造成的任何损害(包扩盈利损失、间接损害、特别损害或其他性质的经济损失以及上述以外的损害情况)，本公司一概不承担任何责任。此外，即使是事先通知御牧高科技股份有限公司可能会发生损害时，也同样不承担任何责任。
例如，对于使用本设备后造成打印介质(工件)之类的损失或使用打印介质绘制成图形后引起的间接损失等情况，也不承担任何责任。
对于使用本设备后造成的经济损失及盈利损失或第三者提出的任何请求，本公司一概不承担任何责任。敬请鉴谅为荷。

敬请协助

- 请务必熟读本使用说明书的内容，万一有不明之处请跟经销店或本公司营业所联络处理。
- 本使用说明书的内容如有任何更改，恕不另行通知。

本使用说明书所记载内容严禁转载。
All Rights Reserved. Copyright Mimaki Engineering Co., Ltd.
D201082-1.00-18092004